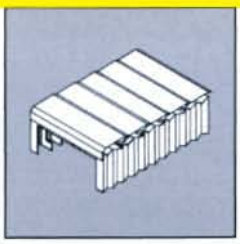

Faltenbalgjalousie mit Teleskopblechen

Vorteile

- Gelenkig gelagerte Teleskopbleche
- Geringer Platzbedarf
- Sicherer Schutz bei hohem Späneanfall
- Problemloser Austausch einzelner Teleskopbleche
- Keine Klebeverbindungen

Plain bellows with telescopic sheets

Advantages

- *Hinged mounted telescopic sheets*
- *Small space requirement*
- *Reliable protection against large quantities of swarf*
- *Individual telescopic sheets are easy to replace*
- *No glued connections*

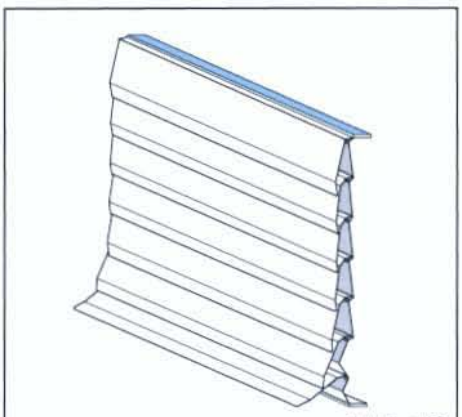

Bild / *Fig.* 1/22

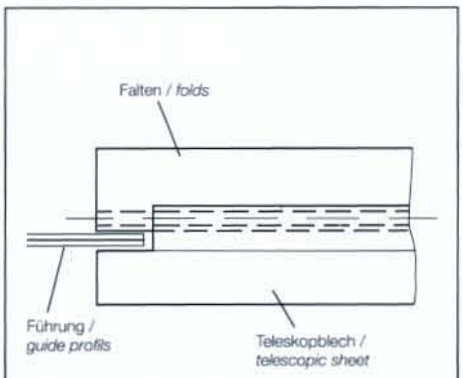

Bild / *Fig.* 2/22

Aufbau

Parallel zur Faltenspitze sind je nach Abdeckungsbreite zwei oder mehrere gelenkige Befestigungspunkte angeordnet. An diesen Gelenken sind die Teleskopbleche ohne zusätzlichen Andruck beweglich an der jeweiligen Faltenspitze gelagert.

Die Führung der Faltenbalgjalousie erfolgt durch seitlich angeordnete Führungsprofile, die formschlüssig zwischen metallischer Gelenkachse in der Faltenspitze und Teleskopblech angeordnet sind. Die seitlichen Führungen und die Teleskopbleche bilden somit gemeinsam ein Labyrinth. Ein Eindringen von Spänen wird hierdurch wirksam verhindert (Bild 2/22).

Der Verzicht auf PVC-Rahmen als Führungselemente ermöglicht eine besonders flache Bauweise.

Je nach erforderlicher Auszugslänge (AZ) und gewählter Faltenbreite (FB), die das Maß AZ/F bestimmt, kann die minimale Teleskopblechbreite (B-TBL) entsprechend nachstehender Tabelle ermittelt werden.

Structure

Two or more hinges mounted mounting points are located parallel to the fold tops depending on the guard width. The telescopic sheets are hinged to the fold tops with or without additional contact pressure.

The bellow is guided at each side by guide channels which extend into the bellow between the steel sheets and the hinges. This forms a labyrinth effectively sealing from ingress of swarf (Fig. 2/22).

PVC frames are not used as guide elements allowing a particularly flat design.

The minimum width of the telescoping plates (B-TBL) can be determined using the table below depending on the required extension length (AZ) and selected guard width (FB), which define the dimension AZ/F.

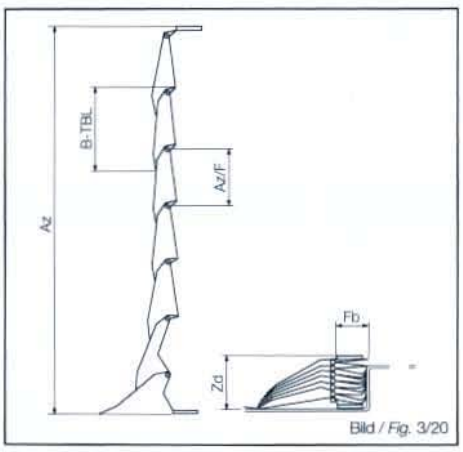

Bild / *Fig.* 3/20

FB	25	30	35	40	50
AZ/F	35	45	55	65	85
ZD/F	4	4	4	4	4
B-TBL	60	70	80	90	110